FC23
FC26
FC27

serratura per cassettiere metalliche

FC23 cilindro in zama, montaggio a vite

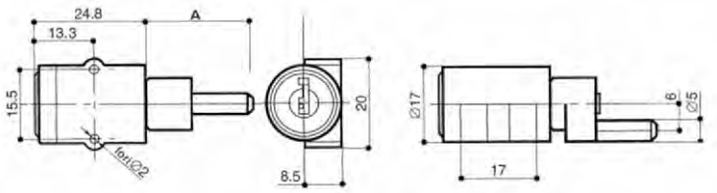

CODICE 1 | 2 | 3 | 4 | 5 | 6 | 7 | 8 | 9 | 10 | 11 | 12 | 13 | 14	6ª cifra L [mm]	7ª cifra A [mm]
F C 2 3 • 0 2 0 0 • 1 0 0 0	24,8	25

CARATTERISTICHE
- Cilindro a lamelle

CONFEZIONE 20 pz

ACCESSORI pag. 76/89
- Asta quadra con perni AAP2
- Cavallotti ACPV
- Perni regolabili APCV

FC26 cilindro in naylon, montaggio a scatto per lamiera spess. 0,9 mm

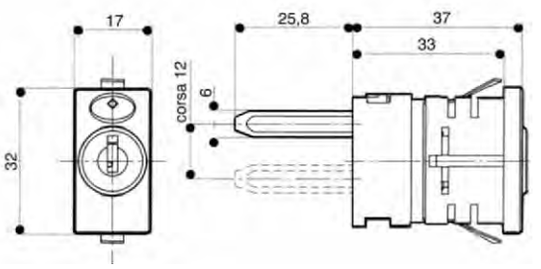

CODICE 1 | 2 | 3 | 4 | 5 | 6 | 7 | 8 | 9 | 10 | 11 | 12 | 13 | 14	6ª cifra L [mm]	11ª cifra lato cassettiera
F C 2 6 • 4 2 0 0 • 1 0 0 0	24,8	dx

FC27 cilindro in naylon, montaggio a forcella per lamiera spess. 0,9 mm

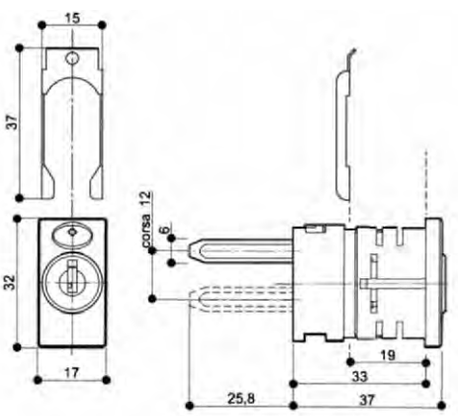

CODICE 1 | 2 | 3 | 4 | 5 | 6 | 7 | 8 | 9 | 10 | 11 | 12 | 13 | 14	6ª cifra L [mm]	11ª cifra lato cassettiera
F C 2 7 • 4 2 0 0 • 1 0 0 0	24,8	dx

VARIANTI DISPONIBILI

LEGENDA 7ª cifra
LUNG. BUSSOLA **x FC23**

7	7ª cifra lungh. bussola
0	45
1	35
2	25

LEGENDA 8ª cifra
FINITURA CILINDRO **x FC23**

8	8ª cifra finitura cilindro
0	nichelato
3	nero

LEGENDA 11ª cifra
LATO MONTAGGIO **x FC23**

11	11ª cifra lato montaggio
1	laterale dx.
2	laterale sx.
3	superiore dx.
4	superiore sz.

PER LEGENDA
VARIANTI CHIAVI

12 13 14	**Vedi a pag. 45**